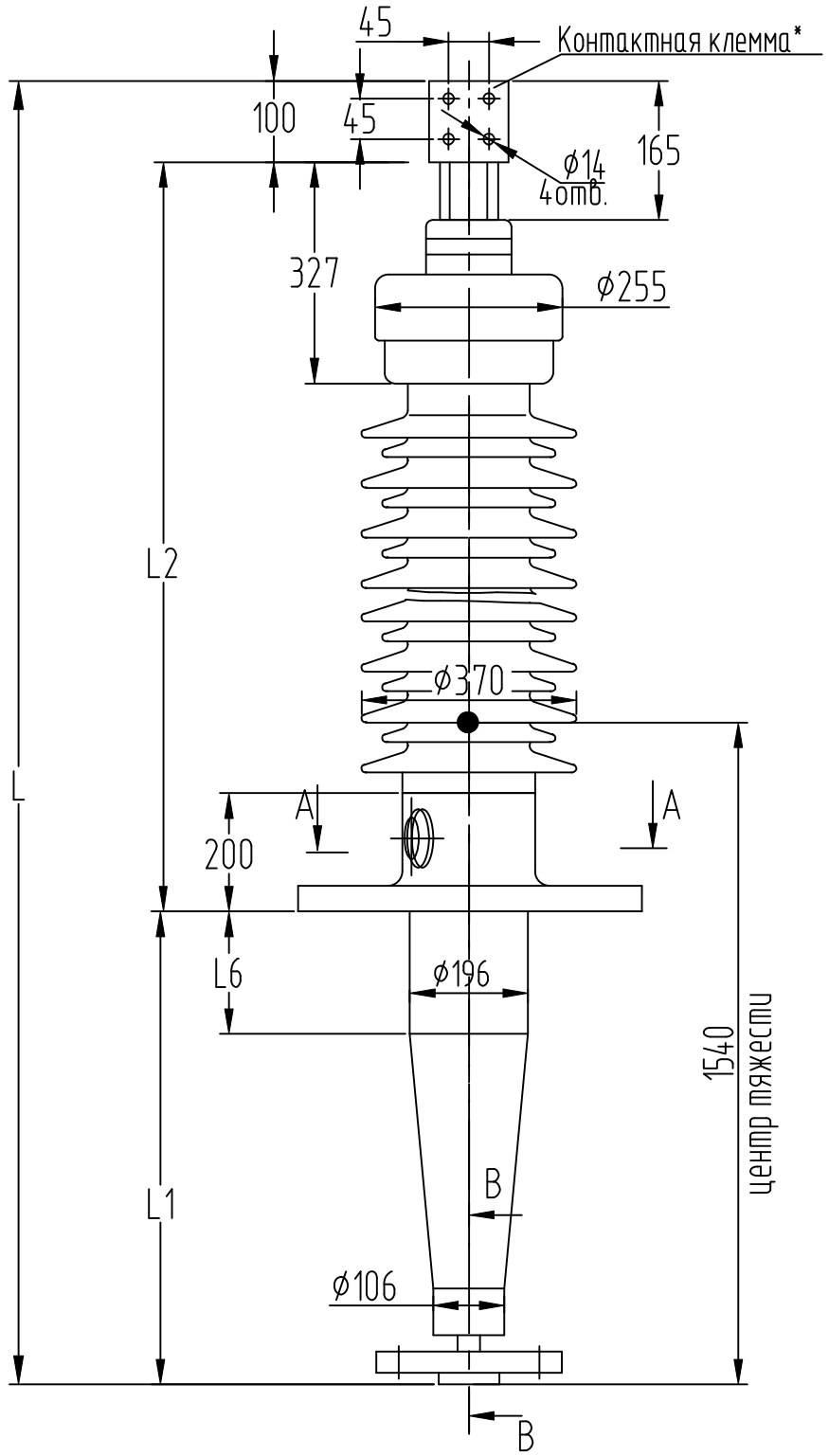

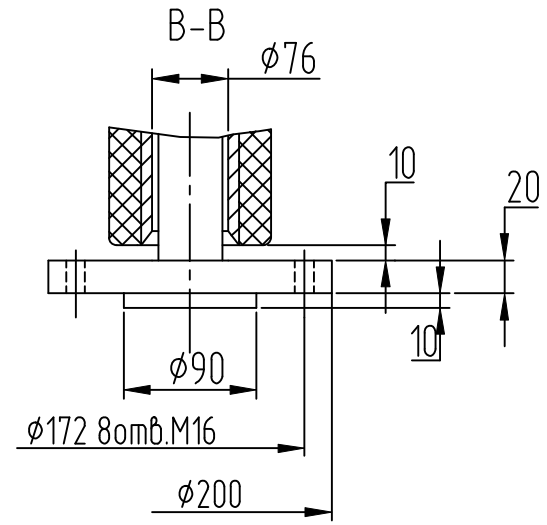

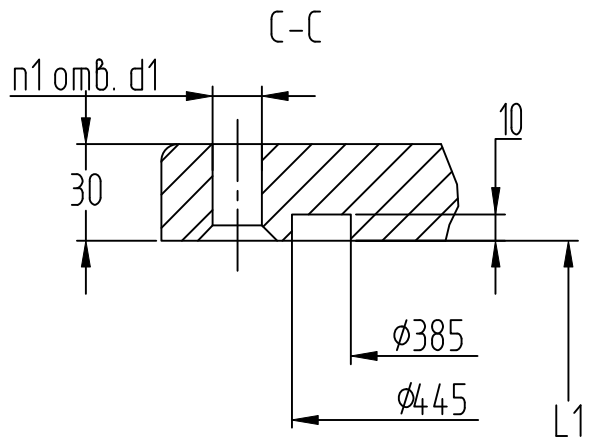

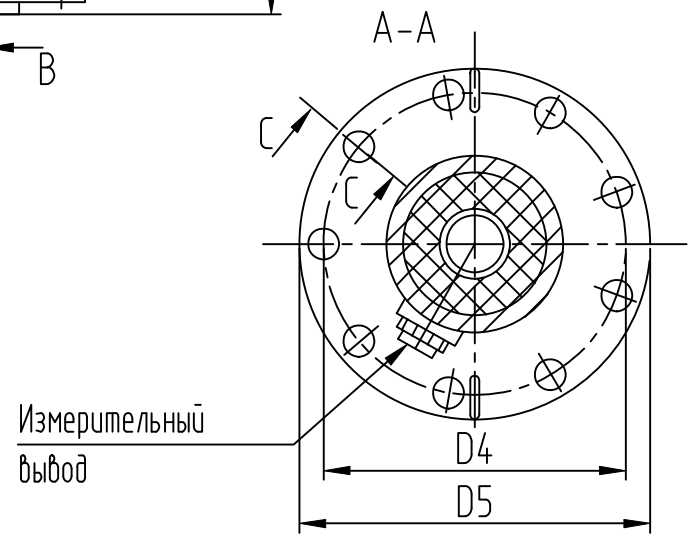

Ввод масло/воздух типа BRIB-90-110-550/2000

Изготавливается по техническим условиям	ГКСЛ.686351.006 ТУ
Класс напряжения	110 кВ
Наибольшее рабочее линейное напряжение	135 кВ
Наибольшее рабочее фазное напряжение	78 кВ
Испытательное одноминутное напряжение промышленной частоты в сухом состоянии/под дождем	265 кВ/230 кВ
Напряжение полного грозового испытательного импульса	550 кВ
Номинальный ток	2000 А
Ток термической стойкости Ith, 3с	50кА
Ток динамической стойкости Id	135кА
Сечение проводника при Imax	400 мм^2
Уровень частичных разрядов	не более 2 пКл при 2Uф
Предельный угол установки к вертикали	90°
Испытательная одноминутная клнсольная нагрузка	4000 Н
Полная длина пути утечки изоляции	не менее 4195 мм
Разрядное расстояние	1138мм
Температура окружающей среды	-60°С...+55°С
Сейсмостойкость, баллов по шкале MSK-64	не менее 9 баллов
Высота установки над уровнем моря	1000м
Внешняя изоляция/цвет	Фарфор/коричневый
Внутренняя изоляция	RIP
Масса	287 кг

L	L1	L2	L6	D4	D5	d1	n1
2872	1110	1662	500	486	550	30	9

* Возможна комплектация другими контактными клеммами.

					КН1.9.008У
Изм.	Лист	N-докум.	Подпись	Дата	Выключательный ввод BRIB-90-110-550/2000
Разраб.		Дрожжина			Лит. / Масса / Масштаб
Пров.		Костюхин			
Н. контр.		Ожогин			Лист / Листов 1
Отд. кач.		Дебольская			Выпуск 1
Утв.		Савичев			ООО "Эйч Энерджи"

Подп. и дата	Инв.N дубл.	Взам.инв.N	Подп. и дата	Инв.N подл.
		5/3995	Дрожжина 29.03.23	

Формат А3