Ввод масло/воздух типа BRIT-S-90-35-200/1000

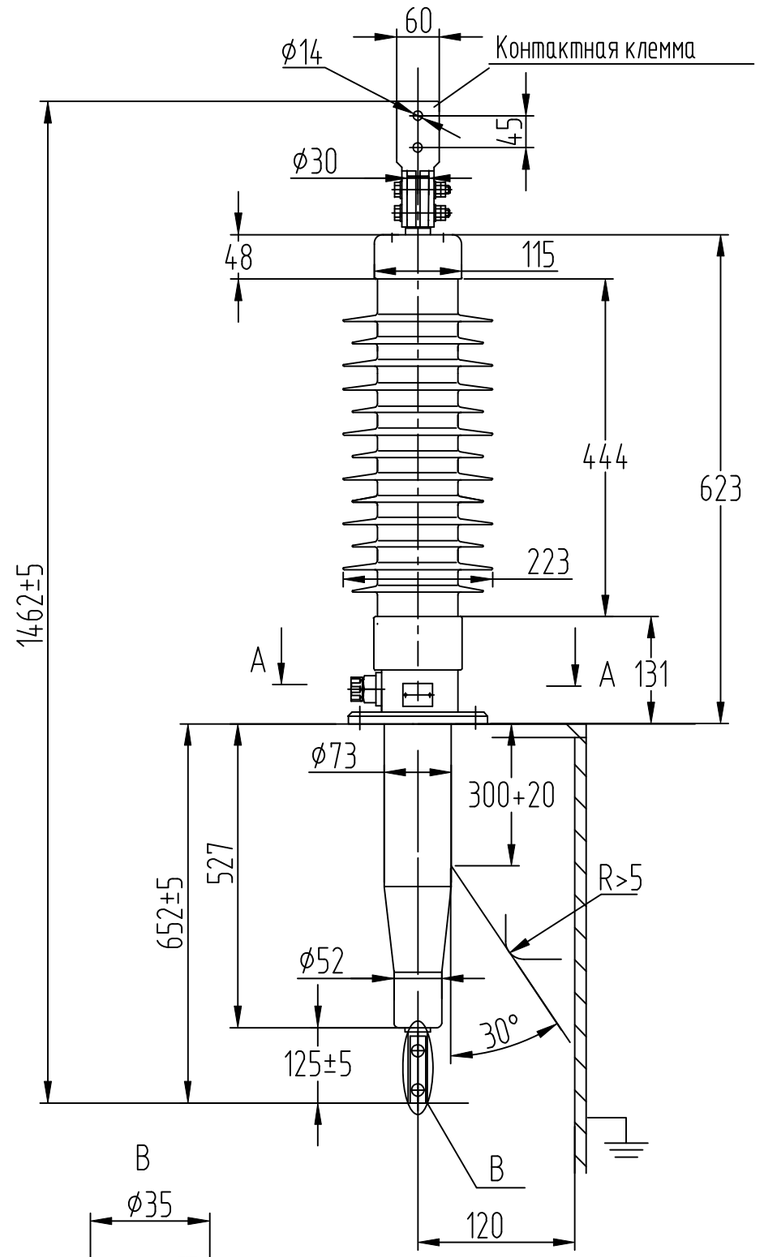

Класс напряжения	35 кВ
Наибольшее рабочее линейное напряжение	40.5 кВ
Наибольшее рабочее фазное напряжение	23 кВ
Испытательное одноминутное напряжение промышленной частоты в сухом состоянии/под дождем	110 кВ/85 кВ
Напряжение полного грозового испытательного импульса	200 кВ
Номинальный ток	1000 А
Ток термической стойкости Ith, 2с	25 кА
Ток динамической стойкости Id	62.5 кА
Уровень частичных разрядов	не более 2 пКл при 2Uф
Предельный угол установки к вертикали	90°
Испытательная одноминутная консольная нагрузка	1250 Н
Полная длина пути утечки изоляции	не менее 1351 мм
Разрядное расстояние	444 мм
Температура окружающей среды	-60°С...+55°С
Сейсмостойкость, баллов по шкале MSK-64	не менее 9 баллов
Масса	не более 32 кг
Внешняя изоляция/цвет	Полимер/серый
Внутренняя изоляция	RIP

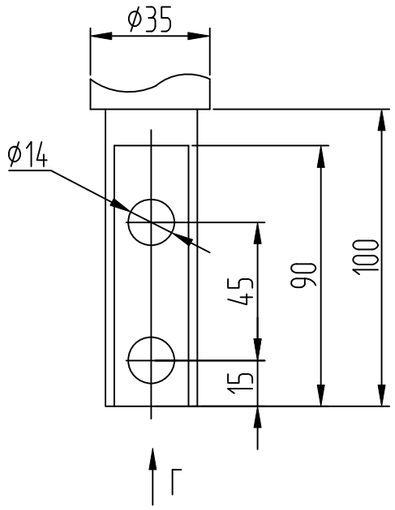

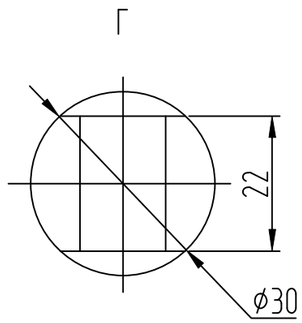

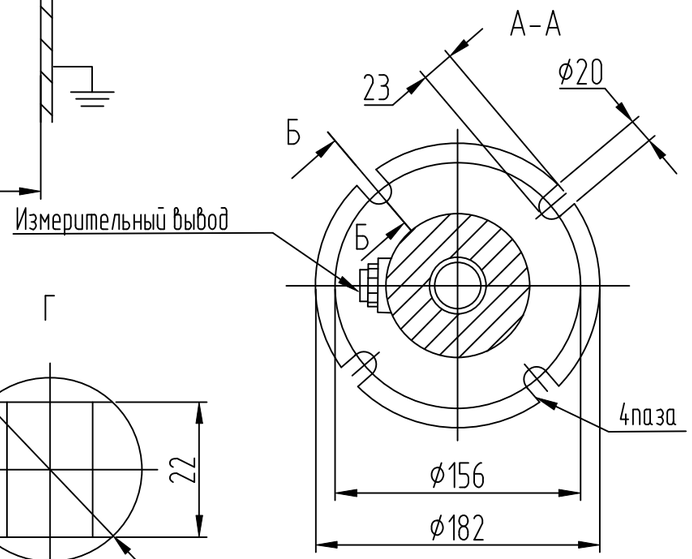

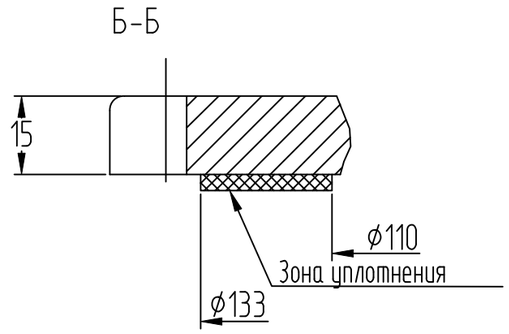

Изм.	Лист	N-докум.	Подпись	Дата	КН 1.9.009-TS			
Разраб.		Дрожжина			Ввод трансформаторный BRIT-S-90-35-200/1000	Лит.	Масса	Масштаб
Пров.		Костюхин						
Н. контр.		Ожогин				Лист	Листов 1	
Отд. кач.		Дедольская			Выпуск 1	ООО "Эйч Энерджи"		
Утв.		Савичев						

Подп. и дата | Инв.N дубл. | Взам.инв.N | Подп. и дата Дрожжина 28.03.23 | Инв.N подл.

Формат А3